Схема Ящик Я5110-XX XX

ТУ У 27.1-39684382-001:2020

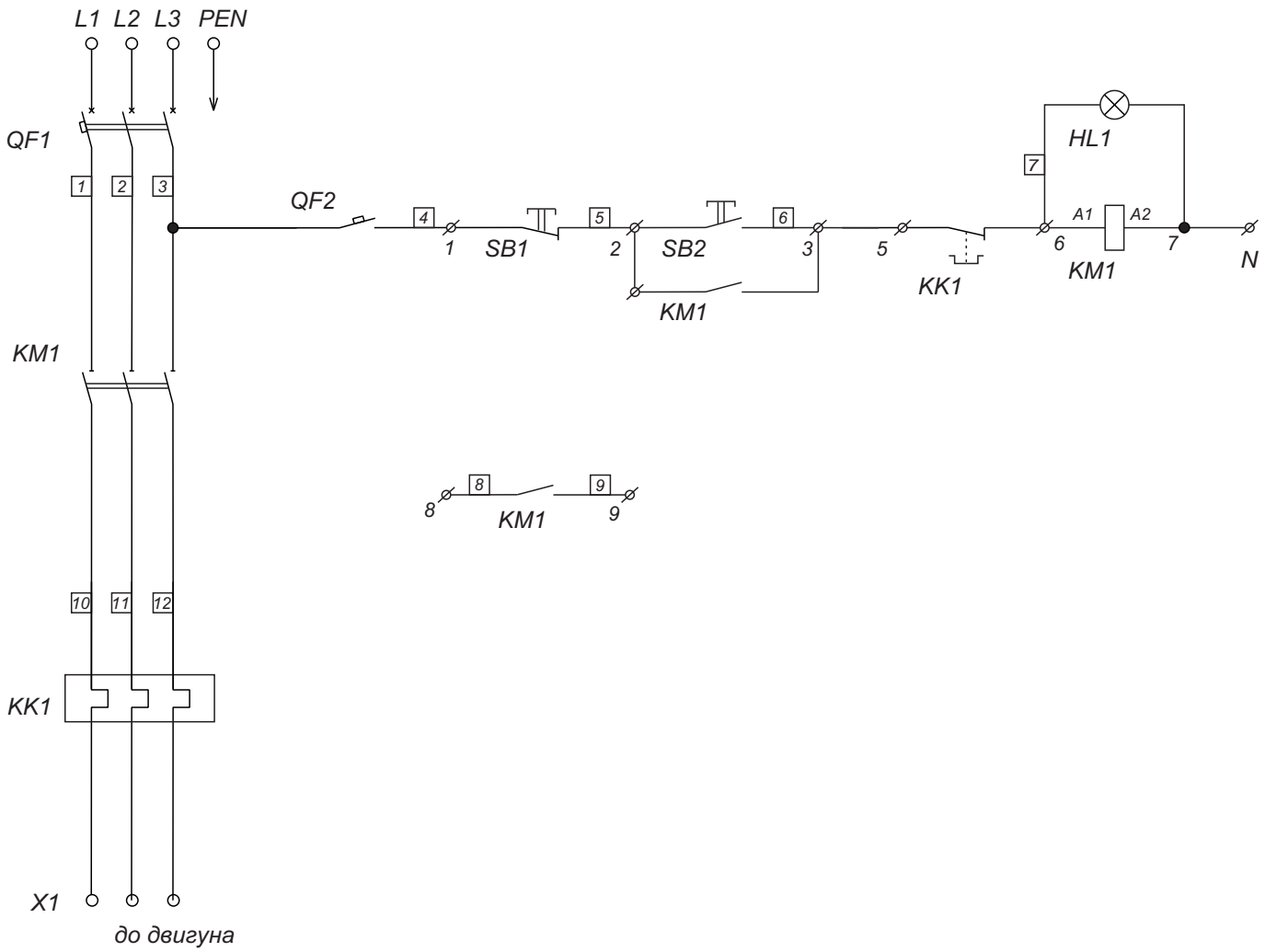

№ замовлення	Артикул	Дата	Схема Ящик Я5110-XX XX
Виконавець	Підпис		